schémas des Elecraft K2 et K3

Author : on7pc

Categories : Technique

Date : 12 novembre 2017
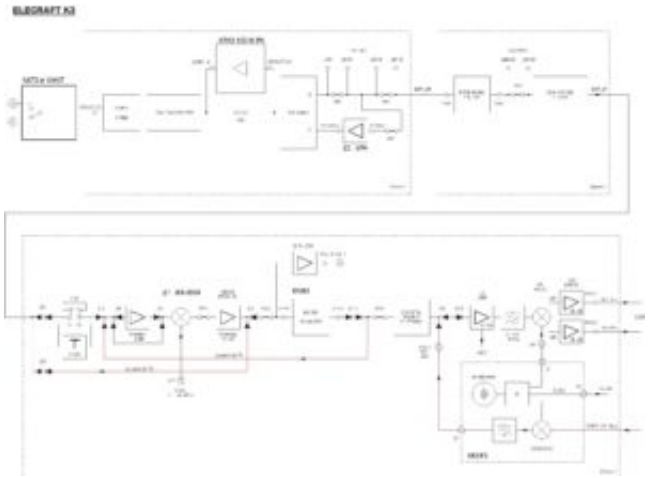
Voici les schémas des Elecraft K2 et K3 revus de façon "linéaire", sous forme de schéma bloc et de l'antenne au haut-parleur ou du micro à l'antenne. Rien de neuf, sinon une autre façon de dessiner les choses.